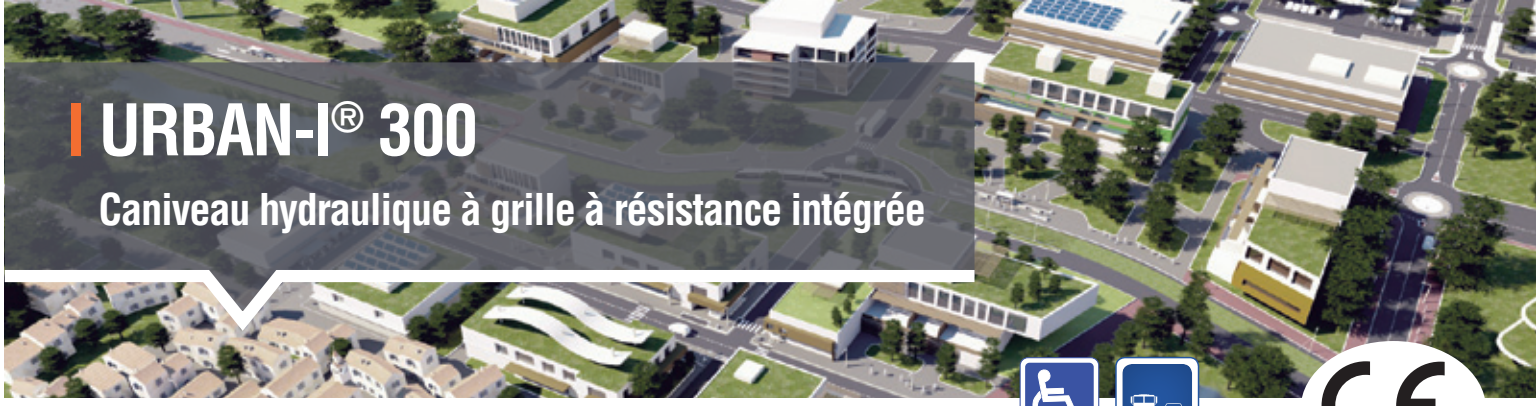

URBAN-I® 300

Caniveau hydraulique à grille à résistance intégrée

D 400

Spécialement élaboré pour une intégration au paysage urbain, URBAN-I® se caractérise par ses qualités esthétiques innovantes et ses performances techniques (Type I).

CANIVEAU TYPE I – Norme NF EN 1433

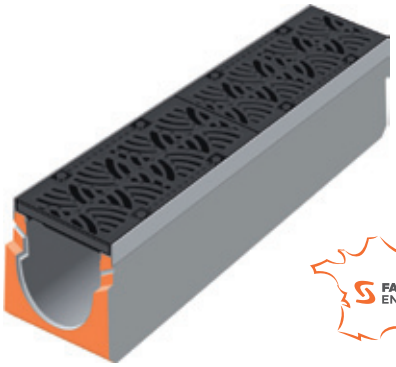

FABRIQUÉ EN FRANCE

Domaines d'application

- Tramways
- Rues et places piétonnes
- Centres commerciaux
- Voiries urbaines

Intérêts de la solution

Intérêts de la conception béton :

- Auto-résistance intégrée de Type I
- Caniveau monobloc en béton autoplaçant W+R (résistance au gel)
- Emboîtement mâle-femelle avec gorge intégrée pour l'application d'un joint d'étanchéité
- Canal d'écoulement autocurant
- Chanfrein en partie inférieure pour faciliter la mise en œuvre

Intérêts de la grille fonte :

- Grille en fonte haute résistance (GJS 600-10)
- Largeur des ouvertures de 18 mm conforme à l'accessibilité des PMR
- Profil support en acier galvanisé de 4 mm
- Fixation de la grille (élément de 0,50 m) par 4 vis et rondelles tout inox + caches boulons
- Profil de grille raffiné et personnalisable (large choix de couleurs)

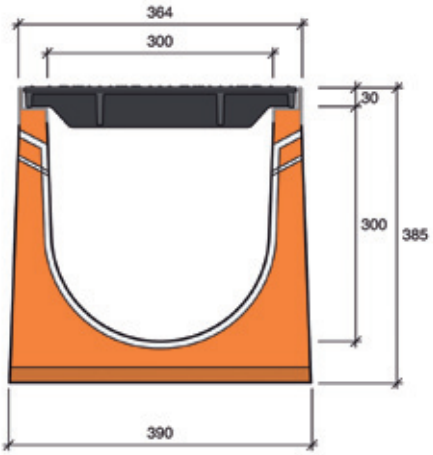

Caractéristiques

Référence	Section hydraulique (cm²)	Surface d'absorption (cm²/ml)	Poids (kg/ml)	Longueur (m)	Classe de résistance	Palettisation (pce)
10890410	743	1400	164	1	D400	9

- Disponible en longueur de 0,50 m

Textes de référence

- Norme NF EN 1433
- Conforme au Décret n° 2006-1658 du 21/12/2006 concernant l'accessibilité aux PMR

Mise en œuvre

- **Caniveau à résistance intégrée Type I**
- Aucun enrobage béton supplémentaire
- Résistance du caniveau garantie par le fabricant
- Rapidité de pose
- Manutention par pince

Finitions & Coloris

Nuances sur-mesure
(Coloris standard : noir)

Édition 05/2015. Documents non contractuel. Les caractéristiques mentionnées sont indicatives et susceptibles de modifications.

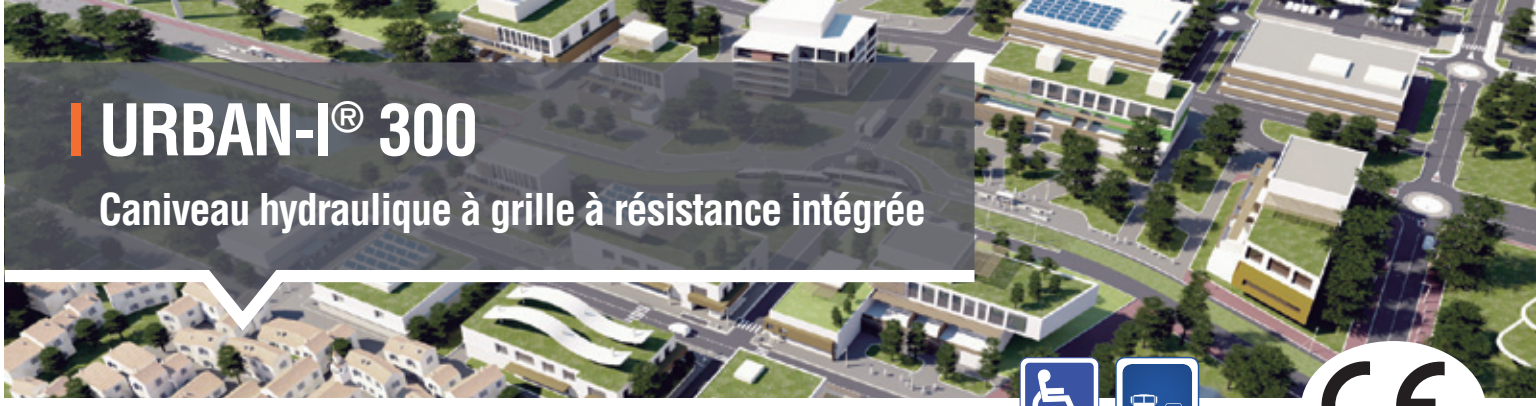

URBAN-I® 300

Caniveau hydraulique à grille à résistance intégrée

D 400

CANIVEAU TYPE I
Norme NF EN 1433

Éléments complémentaires

- Les éléments complémentaires permettent une finition propre, durable et rapide, sans ajout de matériaux extérieurs.

AVALOIR

Pour l'évacuation des eaux vers un réseau secondaire

- Avaloir monobloc avec emboîtement mâle-femelle et gorge intégrée
- Hauteur totale : 866 mm
- Longueur : 0,50 m
- Panier dégrilleur en acier galvanisé en option

Référence	Emboîtements	Ø de réservation (mm)	Poids/U (kg)
10892410	mâle-femelle	2 x 354	155

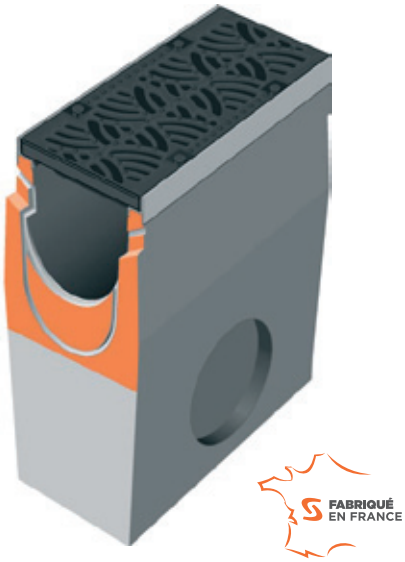

Avaloir

PLAQUES D'ABOUT

Élément d'extrémité de la ligne de caniveaux

Référence	Emboîtements	Poids/U (kg)
10893410	mâle	11
10894410	femelle	11

Plaque d'about mâle

Plaque d'about femelle

KIT ANTIVOL POUR GRILLES

Le kit antivol écarte le problème de vol de grilles, les vis étant réalisées avec une tête codée

- Vis livrées avec douille de serrage

Référence	Kit antivol
60024102	Vis antivol inox
53149915	Douille pour vis antivol

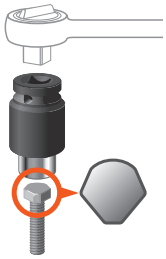

Le kit antivol

Édition 05/2015. Documents non contractuel. Les caractéristiques mentionnées sont indicatives et susceptibles de modifications.